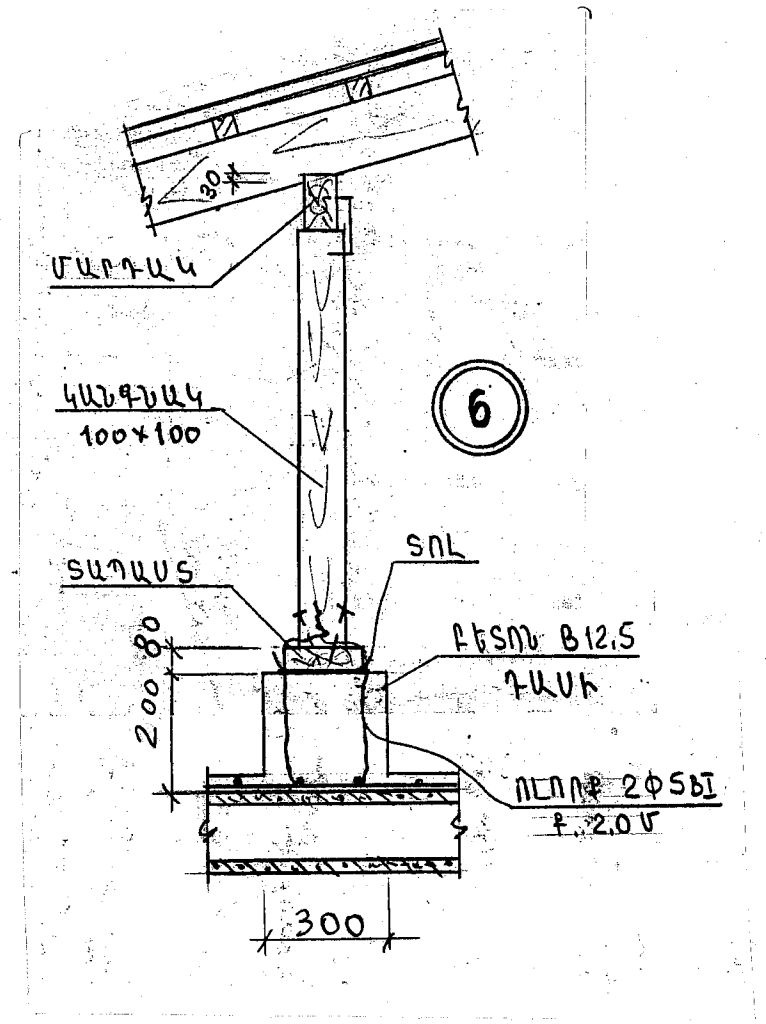

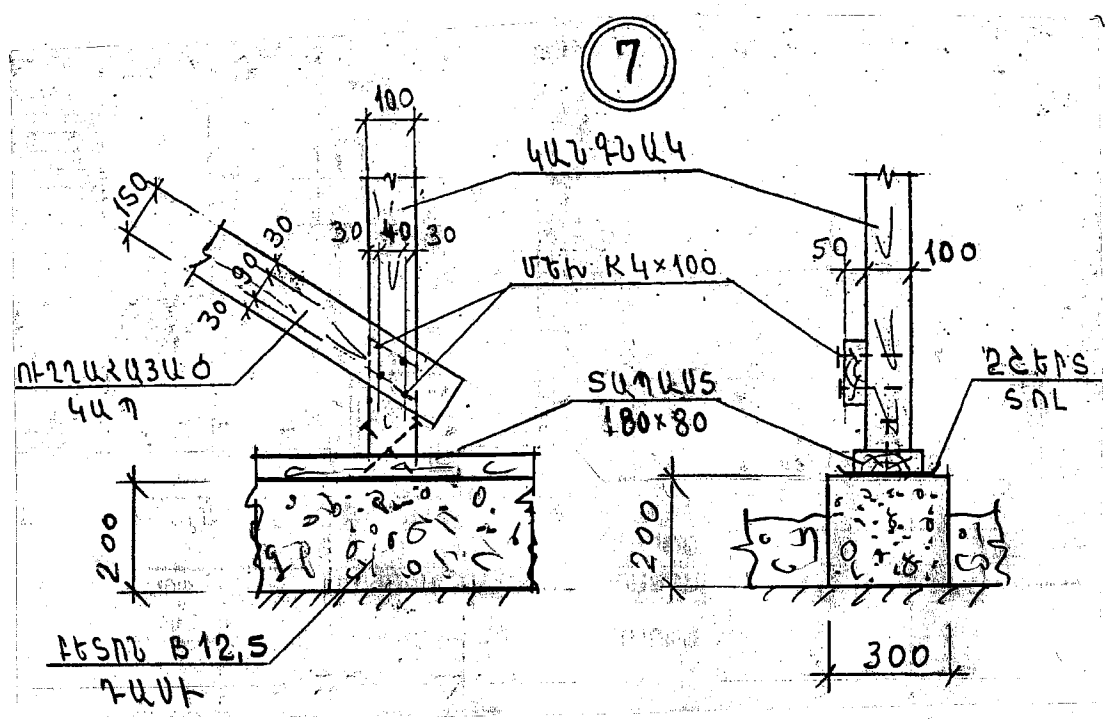

ՏԱՆԻՔԻ ՓԱՅՏԵ ՏԱՐՐԵՐԻ ՄԱՄՆԱԳԻՐ							
Դիրք N	Անվանում	Հատվածը (մմ)	Երկարությունը (մմ)	Քանակը (հատ)	Ծավալը (մ³) 1 դիրք	Ծավալը (մ³) բոլորը	Ծանուցում
	Երկհարկանի մասնաշենք						
1	Որմնափայտ	100x100	∑97.0մ			0.97	
2	Տապաստ	180x80	3800	12	0.055	0.66	
3	Կանգնակ	100x100	∑26.0մ			0.26	
4	Մարդակ	180x80	∑74.0մ			1.07	
5	Ծպեղնատոտք	180x50	∑400.0մ			3.6	
6	Անկյունագծային ոտք	200x100	∑29.0մ			0.58	
7	Պրկան	150x50	4100	30		0.9	
8	Ուղղահայաց կապ	150x50	3400	4	0.0255	0.102	
9	Ծայրակցորդ	120x50	1200	102	0.0072	0.735	
10	Չորսվակ	50x60	500	32	0.0015	0.048	
11	Վրադիր	180x50	800	120	0.007	0.84	
12	Տախտակ /պիպ/	b=50				0.59	
13	Տախտակ /ջրորդան/	b=50				4	80մ2
14	Կավարամած	50x50	∑1004.0մ			2.51	
15	Քիվի տախտակ	b=25				1.375	55.0մ2
	Միահարկ մասնաշենք						
1	Որմնափայտ	100x100	∑32.0մ			0.32	
2	Տապաստ	180x80	∑63.0մ			0.907	
3	Կանգնակ	100x100	∑21.0մ			0.21	
4	Մարդակ	180x80	∑64.0մ			0.92	
5	Ծպեղնատոտք	180x50	∑212.0մ			1.91	
6	Պրկան	150x50	4100	16	0.03	0.48	
7	Ծայրակցորդ	120x50	1200	32	0.0072	0.23	
8	Վրադիր	180x50	800	96	0.007	0.672	
9	Տախտակ /պիպ/	b=50				0.316	6.3մ2
10	Տախտակ /ջրորդան, հոսնոց/	b=50				1.4	28մ2
11	Կավարամած	50x50	∑538.0մ			1.345	
12	Քիվի տախտակ	b=25				0.435	17.4մ2
	Մարզադահլիճի մասնաշենք						
1	Որմնափայտ	100x100	∑55.0մ			0.55	
2	Տապաստ	180x80	3800	4	0.055	0.22	
3	Կանգնակ	100x100	∑12.0մ			0.12	
4	Մարդակ	180x80	∑30.0մ			0.432	
5	Ծպեղնատոտք	180x50	∑186.0մ			1.674	
6	Անկյունագծային ոտք	200x100	∑29.0մ			0.58	
7	Թեքան	100x100	1600	8	0.016	0.128	
8	Պրկան	150x50	4100	10	0.0255	0.255	
9	Ծայրակցորդ	120x50	1200	64	0.0072	0.46	
10	Չորսվակ	50x60	500	32	0.0015	0.048	
11	Վրադիր	180x50	800	40	0.007	0.28	
12	Տախտակ /պիպ/	b=50				0.175	3.5մ2
13	Տախտակ /ջրորդան/	b=50				2.275	45.5մ2
14	Կավարամած	50x50	∑460.0մ			1.15	
15	Քիվի տախտակ	b=25				0.8	32.0մ2

ՏՆՕՐԵՆ	Մ.ՀՈՒՄՆՅԱՆ		TGQ - 07 ԾԱՂԿԱՇԵՆԻ ՄԻՋՆԱԿԱՐԳ ԴՊՐՈՑԻ ՎԵՐԱԿԱՌՈՒՑՈՒՄ		
ՆԳՃ	Ն.ՍՏԵՓԱՆՅԱՆ				
ՆԱԽԱԳԾԵՑ	Ն.ՍՏԵՓԱՆՅԱՆ		ՃԱՐՏԱՐԱՊԵՏԱՇԻՆԱՐԱՐԱԿԱՆ ՄԱՍ	ՓՈՒԼ	ԹԵՐԹ	ԹԵՐԹԵՐ
ՍՏՈՒԳԵՑ	Ն.ՍՏԵՓԱՆՅԱՆ			ԱՆ	ՃԾ-51	59
			ՀԱՆԳՈՒՅՑ 6, 7: ՏԱՆԻՔԻ ՓԱՅՏՅԱ ՏԱՐՐԵՐԻ ՄԱՄՆԱԳԻՐ:	«ՄԱՌԱ ԵՎ ԴՈՒՍՏԵՐ» ՍՊԸ	